INSTALLATIONSELEMENT

AQFX0002 | 2000110549

ARTIKELGRUPPE : **AQFX0002** | ARTIKELFAMILIE : **Installationselemente für Urinale** | PRODUKTGRUPPE : **Installationselemente**

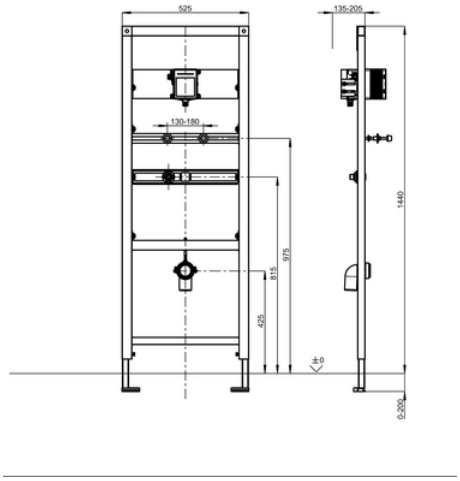

AQUAFIX-Installationselement für Edelstahl-Urinalbecken, mit vormontiertem Armaturen-Rohbauset für Wandeinbau-Urinalspülarmaturen FLUSH-S und FLUSH-C. Selbsttragende, pulverbeschichtete Stahlrahmenkonstruktion, TÜV geprüft, zur Einzelmontage für Trockenverkleidung, höhenverstellbare Objektbefestigung sowie Armaturenanschluss und Ablaufhalterung, vormontiert für Urinal CMPX538, schallgedämmte Wanddurchführung G 1/2, Universalablaufbogen DN 50, Urinalbefestigungsbolzen, Bauschutz und Befestigungsmaterial.

TECHNISCHE DATEN	
Anwendung	Urinale
Barrierefrei	nein
Bruttogewicht	14,00 kg
Höhenverstellung	200,00 mm
Nennweite	DN 15
Material	Stahl
Art der Mischung	ohne Mischung
Nettogewicht	13,30 kg
Abgangsgröße	DN 50
Gesamttiefe	135,00 mm
Gesamthöhe	1.440,00 mm
Gesamtbreite	525,00 mm
Position des Elektroanschlusses	seitlich
Art	Installationselement
Art der Montage	Wand- und Bodenmontage

INSTALLATIONSELEMENT

AQFX0002 | 2000110549

ARTIKELGRUPPE : **AQFX0002** | ARTIKELFAMILIE : **Installationselemente für Urinale** | PRODUKTGRUPPE : **Installationselemente**

ZUBEHÖR

WANDWINKEL

2000100867