R7410 - R7411

PRESSALIT® care

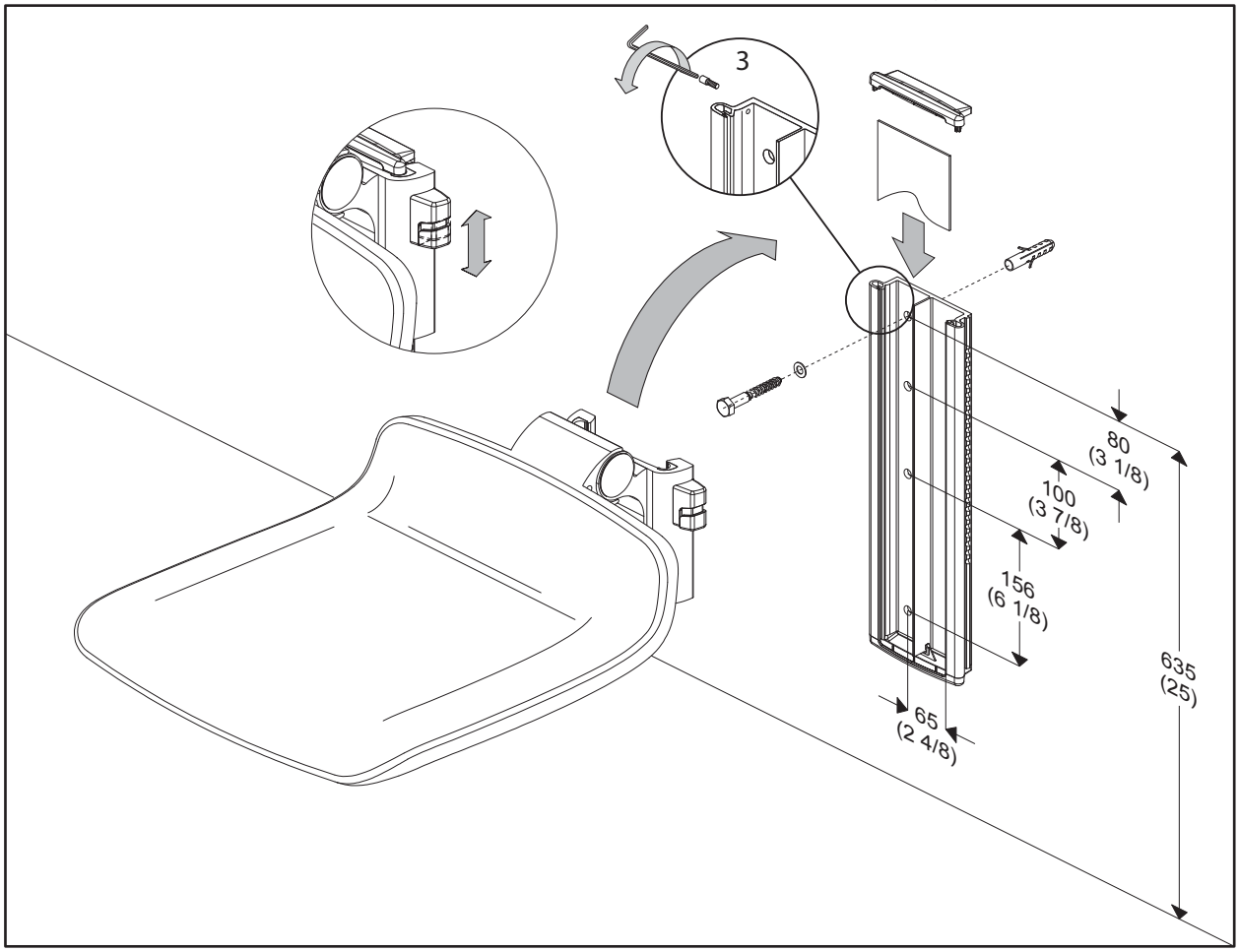

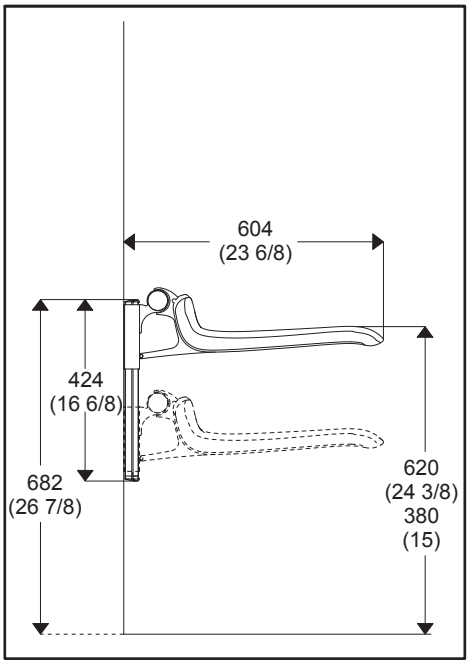

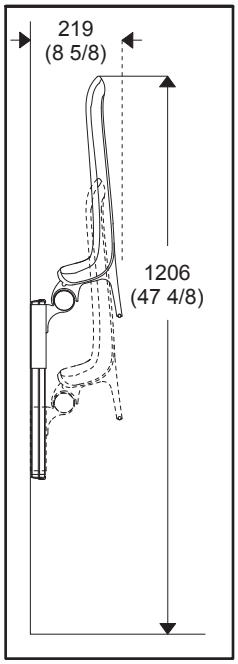

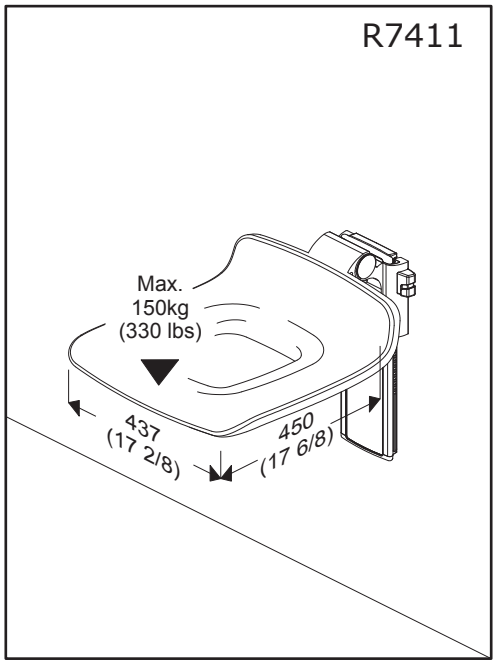

Ret til ændringer forbeholdes Recht auf Änderungen sind vorbehalten Subject to alteration without further notice
Nous nous réservons le droit d'apporter toutes modifications pour l'amélioration de nous produits sans préavis.
Wijzigingen voorbehouden Salvo variaciones Salvo variazioni Rätten till ändringar förbehålles Vi forbeholder oss rett til endringer
Kaikki oikeudet muutoksiin pidätetään Rettur til breytinga áskilinn. Reservado o direito de fazer modificações sem prévio
Åðæ í ëáóóüì æá ãæ æéóí ðù ôæÜ äÜëç, ì æÝò óå-í æÝò áëëáãÝò áñæéèìïýò ìå ìí óÝëù í

Schrama Handels GmbH
Schwendberg 465
A-6283 Hippach, Austria
+43 5285-63067
www.hygieneprofi.biz

PRESSALIT®
care

R7410 - R7411

DK Vedligeholdelse, rengøring

Anvend kun alm. sæbevand (undgå slibende, ætsende og klorholdige rengøringsmidler).

D Reinigungs- und Gebrauchsanleitung

Nur normale Seifenlauge verwenden (keine schleifenden, ätzenden oderchlorhaltigen Reinigungsmittel).

GB Maintenance, cleaning

Use only regular soap water (avoid cleaners which polish, corrode or contain chlorine).

F Entretien, nettoyage

N'utiliser que de l'eau savonneuse ordinaire (éviter les produits de nettoyage abrasifs, corrosifs et javellisés).

NL Onderhoud, reiniging

Gebruik alleen normale huishoudelijke schoonmaakmiddelen (geen schurende, etsende of chloorhoudende middelen).

S Rengöring och underhåll

Använd endast vanligt såpvatten (undvik slipande, frätande och klorhaltiga rengöringsmedel).

E Mantenimiento, limpieza

Utilice únicamente agua y jabón neutro (evite el uso de detergentes abrillantadores, corrosivos o que contengan clorina).

N Vedlikehold, rengjøring

Bruk bare vanlig såpevann (unngå slipende, etsende og klorholdige rengjøringsmidler).

FIN Hoito, puhdistus

Käytä vain tavallista saippuavettä (hiovia, syövyttäviä ja klooripitoisia puhdistusaineita on vältettävä).

I Manutenzione, pulizia

Usare solo acqua con sapone comune (evitare i detergenti contenenti agenti lucidanti, corrosivi o cloro).

IS Vi hald og rif

Noti a eins venjulegt sápuvatn (for ist a nota kornótt, ætandi og klórkennd vottaefni).

P Manutenção, limpeza

Utilize apenas água com sabão (evite produtos de limpeza que façam polir, corroer ou que contenham cloro).

GR Συντήρηρη, χαθαρισμός

Χρησψοποιήστε μόνο óáðïíí üí åpï (áðï öýãåôåxáèáñéóôéÜ ïð ïéá ãí áèßðõ í ,äéáâñþ ïï õí Þðåñé¥ïõ í).

Ret til ændringer forbeholdes Recht auf Änderungen sind vorbehalten Subject to alteration without further notice
Nous nous réservons le droit d'apporter toutes modifications pour l'amélioration de nous produits sans préavis.
Wijzigingen voorbehouden Salvo variazioni Rätten till ändringar förbehålles Vi forbeholder oss rett til endringer
Kaikki oikeudet muutoksiin pidätetään Rettur til breytinga áskilinn. Reservado o direito de fazer modificações sem prévio

R7410 - R7411

PRESSALIT® care

DK	Murstensvægge (massiv mursten eller hulsten) >Mz12 eller >Hlz12	2"x1,5" lægte, 22 mm krydsfiner eller lign.	2x12,5 mm gipsplader eller lign.	Gasbetonvægge > G2	Betonvægge > B15
D	Backsteinwände (Vollstein oder Lochsteinen) >Mz12 oder >Hlz12	2"x1,5" Latten, 22 mm Sperrholz oder desgl.	2x12,5 mm Gipsplatten oder desgl.	Gasbetonwände > G2	Betonwände > B15
GB	Brick walls (solid brick or hollow brick) >Mz12 or >Hlz12	2"x1.5" studs, 22 mm plywood or equivalent	2x12.5 mm plasterboard or equivalent	Aerated concrete walls > G2	Concrete walls > B15
F	Murs de brique (brique pleine ou brique alvéolaire) >Mz12 ou >Hlz12	2"x1,5" lattes, 22 mm contre-plaqué ou similaire	2x12,5 mm plaque de plàtre ou similaire	Murs de béton cellulaire > G2	Murs de béton > B15
NL	Gemetselde wanden (bakstenen of holle stenen) > Mz12 of > Hlz12	2"x1,5" rachel, 22 mm multiplex o.i.d.	2x12,5 mm gipsplaten	Gasbetonwanden > G2	Betonwanden > B15
E	Paredes de ladrillo (ladrillo macizo o ladrillo hueco) >Mz12 o >Hlz12	Puntales de 2"x1,5", madera contrachapada de 22 mm o similar	2x12,5 mm recubrimi-entos de placas de fibra yeso, yeso-cartón, o similar	Paredes de hormigón poroso > G2	Paredes de hormigón > B15
I	Muri in mattoni (mattoni pieni o forati) >Mz12 o >Hlz12	2"x1,5" assicelle, 22 mm legno compensato o similari	2x12,5 mm lastre di gesso o similari	Muri in calzestruzzo areato > G2	Muri in calzestruzzo > B15
S	Tegelväggar (massivt tegel eller med hål) > Mz12 eller > Hlz12	2" x 1,5" läkt, 22 mm plywood eller motsvarande	2 x 12,5 mm gipsskiva eller liknande	Väggar av lättbetong > G2	Betongväggar > B15
N	Mursteinsvegger (massiv murstein eller hulstein) > Mz12 eller > Hlz12	2" x 1,5" lekter, 22 mm kryssfinér eller lign.	2 x 12,5 mm gipsplater eller lign.	Gassbetongvegger > G2	Betongvegger > B15
FIN	Tiiliseinä (massiivinen tai ontto tiili) > Mz12 tai > Hlz12	2" x 1,5" tukipuu, 22 mm:n ristivaneri tmv.	2 x 12,5 mm:n kipsilevy tmv.	Kevytbetoniseinät > G2	Betoniseinät > B15
IS	Múrsteinsveggir (gegnheill múrsteinn eða holsteinn) >Mz12 eða >Hlz12	2"x1,5" listi 22 mm krossviður eða þh.	2x12,5 mm gifsplötur eða þh.	Léttsteypuveggur > G2	Steinsteypuveggur > B15
P	Paredes de tijolo (tijolo maciço ou furado) > Mz12 ou > Hlz12	Prumos de 2" x 1,5" mm, contraplacado de 22 mm ou equivalente	Placas de gesso de 2 x 12,5 mm ou equivalente	Paredes de betão celular > G2	Paredes de betão > B15
GR	Τοίχοι από πλήρες τούβλο (ή πλήρες μπλοκ) > Mz12 ή > Hlz12	2" X 1,5" ξύλα 22 mm κοντραπλακέ ή παρόμοιο	2 X 12,5 mm πλάκες γύψου ή παρόμοιο	Τοίχοι από πορώδες σκυρόδεμα >G2	Τοίχοι από σκυρόδεμα > B15

R7410 - R7411	A	A	B	C	A

? Medsendes produktet • Liegt dem Produkt bei • Included with the product • Fournie avec le produit
Wordt met het product mee gezonden • Incluido con el producto • Allegato al prodotto • Produkten skickas med • Følger med produktet
Lähetetään tuotteen mukana • Fylgi vörunni • Envia-se anexo ao produto • Óõíïäåýâéõ ðñïúüí

✖ Ikke muligt • Nicht möglich • Not possible • Impossible • Niet mogelijk • Imposible • Impossibile • Ej möjligt • Ikke mulig • Ei mahdollinen
Ekki mögulegt • Não possível • Aäýíáôïí

A

V8500 (x2)
V8501 (x6)
V8502 (x10)

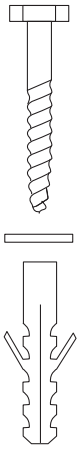

Ø8 x 70
fischer S 10

B

V8506 (x2)
V8507 (x6)
V8508 (x10)

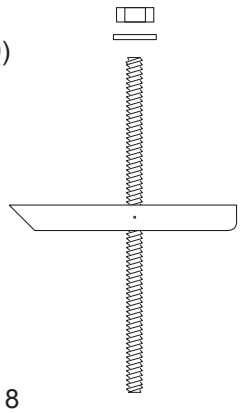

fischer KD 8

C

V8503 (x2)
V8504 (x6)
V8505 (x10)

Ø8 x 70
fischer FTP K 8

Kun vejledende • Nur richtungsweisend • Guidelines only • Le guide n'a qu'une valeur indicative • Niet te beoordelen
Solamente a titulo indicativo • Solamente a titolo indicativo • Endast anvisning • Kun veiledende • Vain ohjeellinen
Aðeins til leiðbeinandi • Aðeins til leiðbeinandi Apenas • linhas de orientação • Müíï âïçèçôéêÝöãñáìÌÝò .

Ret til ændringer forbeholdes Recht auf Änderungen sind vorbehalten Subject to alteration without further notice
Nous nous réservons le droit d'apporter toutes modifications pour l'amélioration de nous produits sans préavis.
Wijzigingen voorbehouden Salvo variazioni Rätten till ändringar förbehålles Vi forbeholder oss rett til endringer
Kaikki oikeudet muutoksiin pidätetään Rettur til breytinga áskilinn. Reservado o direito de fazer modificações sem prévio
Áðeins til leiðbeinandi

Schrama Handels GmbH
Schwendberg 465
A-6283 Hippach, Austria
+43 5285-63067
www.hygieneprofi.biz