Babywickeltisch aus Chromnickelstahl

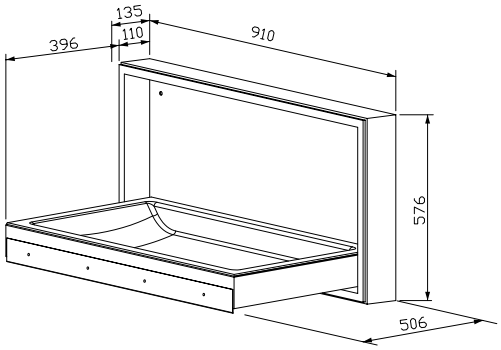

- *Ganzmetallgehäuse aus robustem, pflegeleichtem Chromnickelstahl WN 1.4301, matt geschliffen. Griffleiste mit glänzender Oberfläche IIID, alle Ecken komplett geschweißt.*
- *Liegefläche einfach zu öffnen und zu schließen durch wartungsfreien, mittels Gasdruckfeder unterstützten Hebemechanismus.*
- *Liegefläche aus Polypropylen grau, nahtlos tiefgezogen, ohne sichtbare Befestigungen, auswechselbar.*
- *Zugelassen für Traglasten bis 15 kg.*
- *TÜV geprüft und zertifiziert.*
- *Leicht zu reinigen durch optimale Zugänglichkeit und keine offen liegende Funktionsteile.*
- *Einfache Montage, nach den Fliesen ausrichten und mit 4 Schrauben befestigen.*
- *Auf Anfrage auch mit anderen Oberflächen erhältlich.*

Textvorschlag für Ausschreibungen:

Babywickeltisch aus Chromnickelstahl WN 1.4301, für Aufputzmontage, matt geschliffen bzw. glänzend IIID. Liegefläche ausklappbar, nahtlos tiefgezogen aus Polypropylen. Zugelassen für Traglasten bis 15 kg. TÜV- zertifiziert.

Abmessungen 910 x 576 x 135 mm; einschließlich Befestigungsmaterial.

Artikel Nr. WP 2015